第３１回神奈川県高等学校バレーボール男女選手権大会兼
第78回全日本バレーボール高等学校選手権大会神奈川県予選会

女子No.1

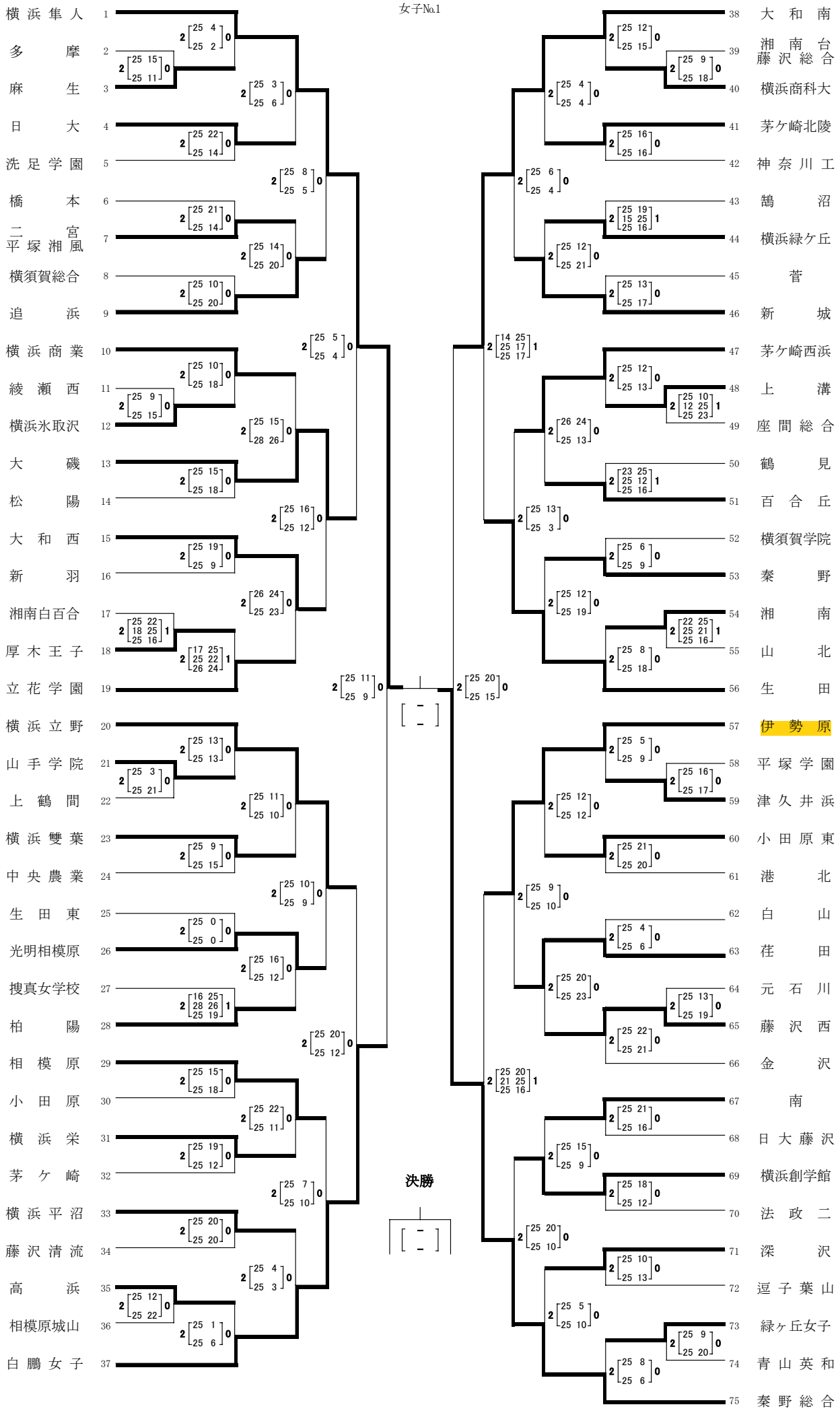

女子№２

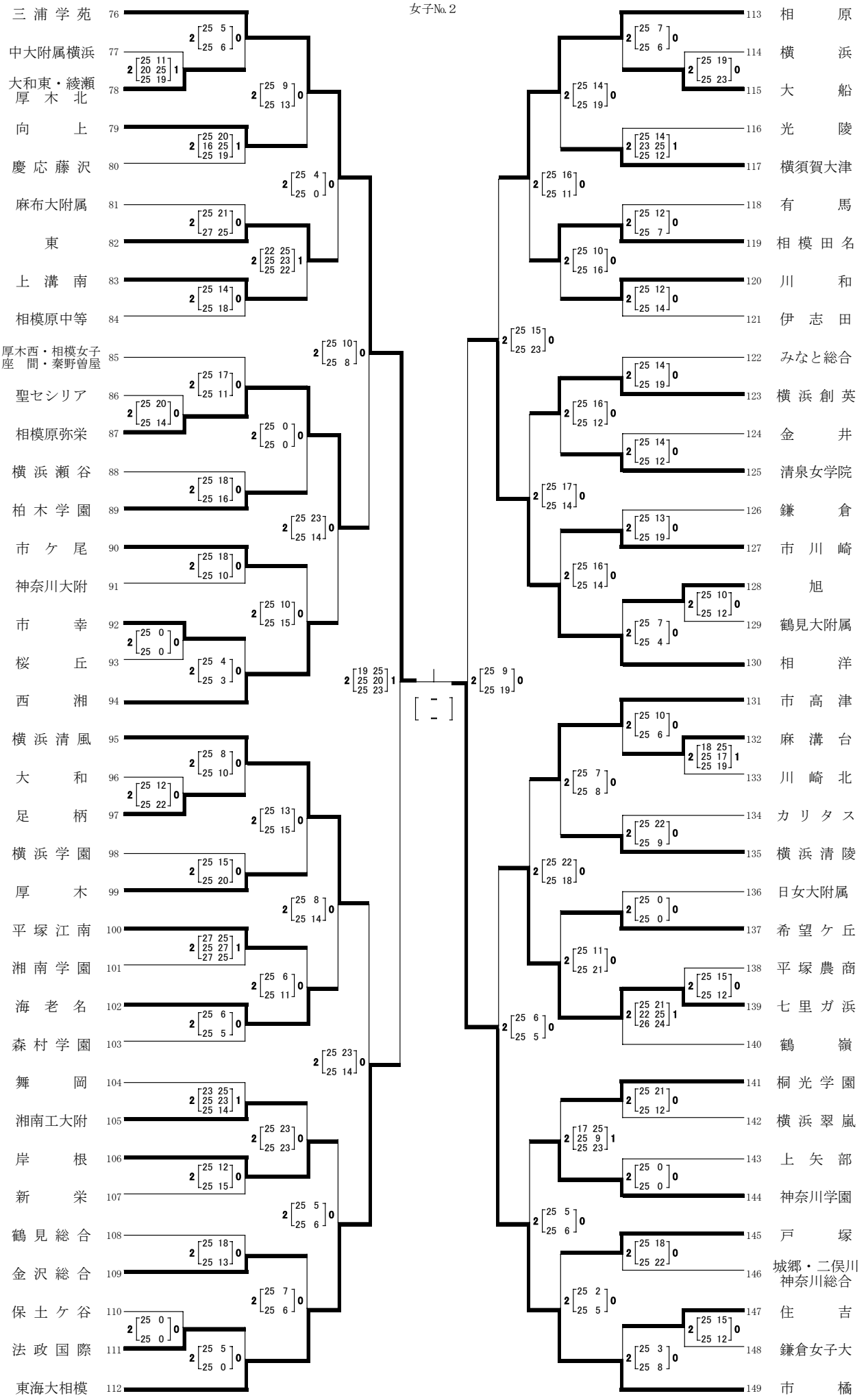
三浦学苑 76
中大附属横浜 77
大和東・綾瀬厚木北 78
向上 79
慶応藤沢 80
麻布大附属 81
東 82
上溝南 83
相模原中等 84
厚木西・相模女子座間・秦野曽屋 85
聖セシリア 86
相模原弥栄 87
横浜瀬谷 88
柏木学園 89
市ケ尾 90
神奈川大附 91
市幸 92
桜丘 93
西湘 94
横浜清風 95
大和 96
足柄 97
横浜学園 98
厚木 99
平塚江南 100
湘南学園 101
海老名 102
森村学園 103
舞岡 104
湘南工大附 105
岸根 106
新栄 107
鶴見総合 108
金沢総合 109
保土ケ谷 110
法政国際 111
東海大相模 112
113 相原
114 横浜
115 大船
116 光陵
117 横須賀大津
118 有馬
119 相模田名
120 川和
121 伊志田
122 みなと総合
123 横浜創英
124 金井
125 清泉女学院
126 鎌倉
127 市川崎
128 旭
129 鶴見大附属
130 相洋
131 市高津
132 麻溝台
133 川崎北
134 カリタス
135 横浜清陵
136 日女大附属
137 希望ケ丘
138 平塚農商
139 七里ガ浜
140 鶴嶺
141 桐光学園
142 横浜翠嵐
143 上矢部
144 神奈川学園
145 戸塚
146 城郷・二俣川神奈川総合
147 住吉
148 鎌倉女子大
149 市橘